❖

❖

❖

	0.016

❖

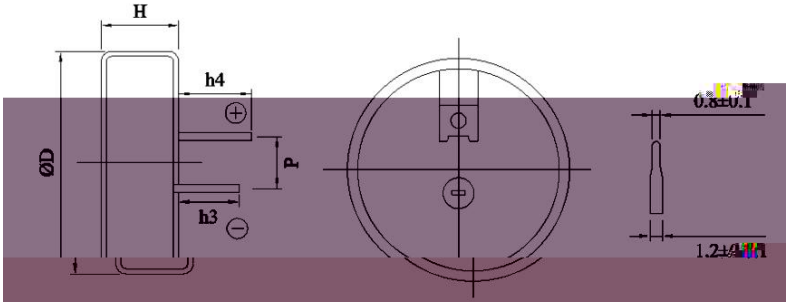

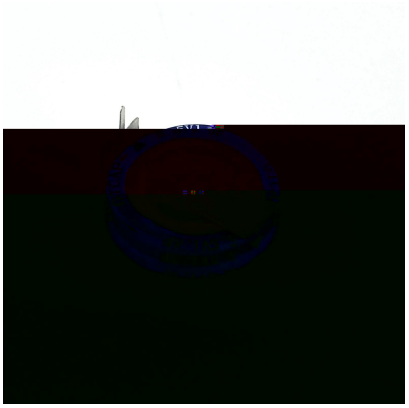

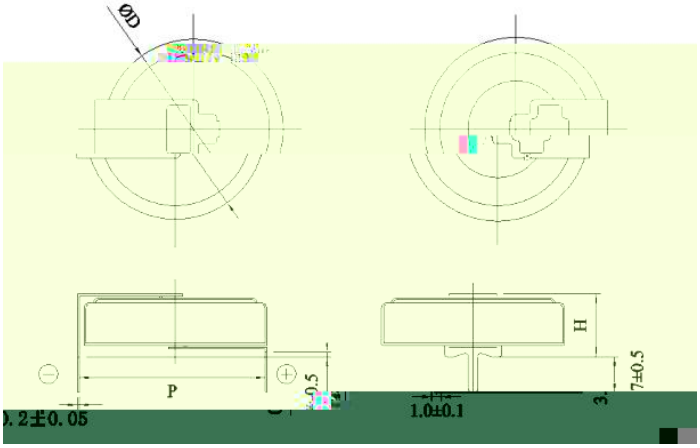
ØD
P
H
1.0±0.1
7±0.5

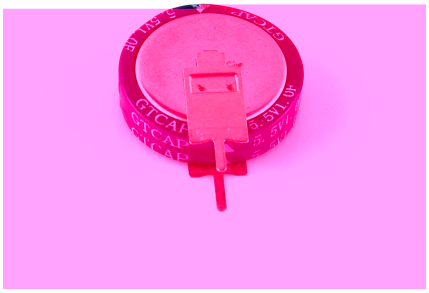

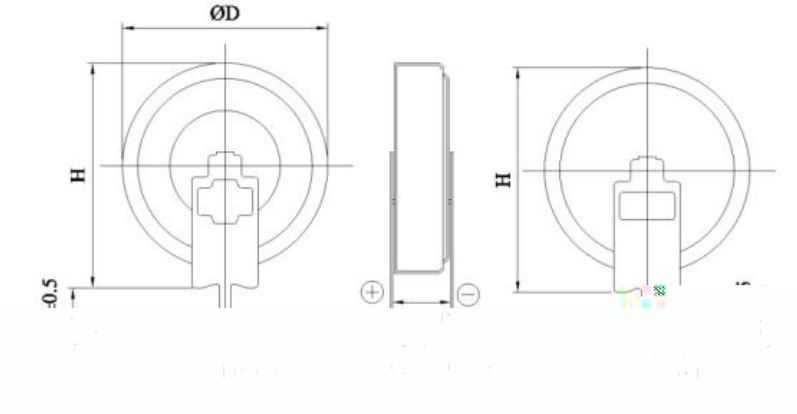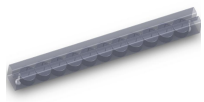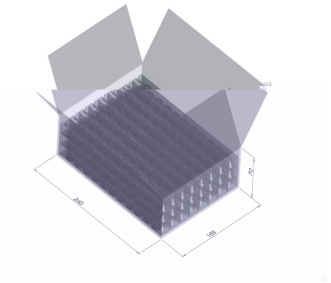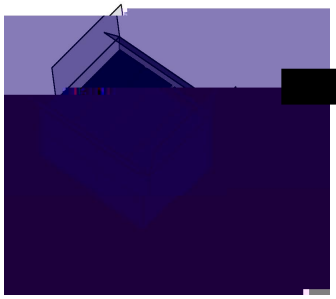
ØD
H
H